DK90-BT50-H38-L97

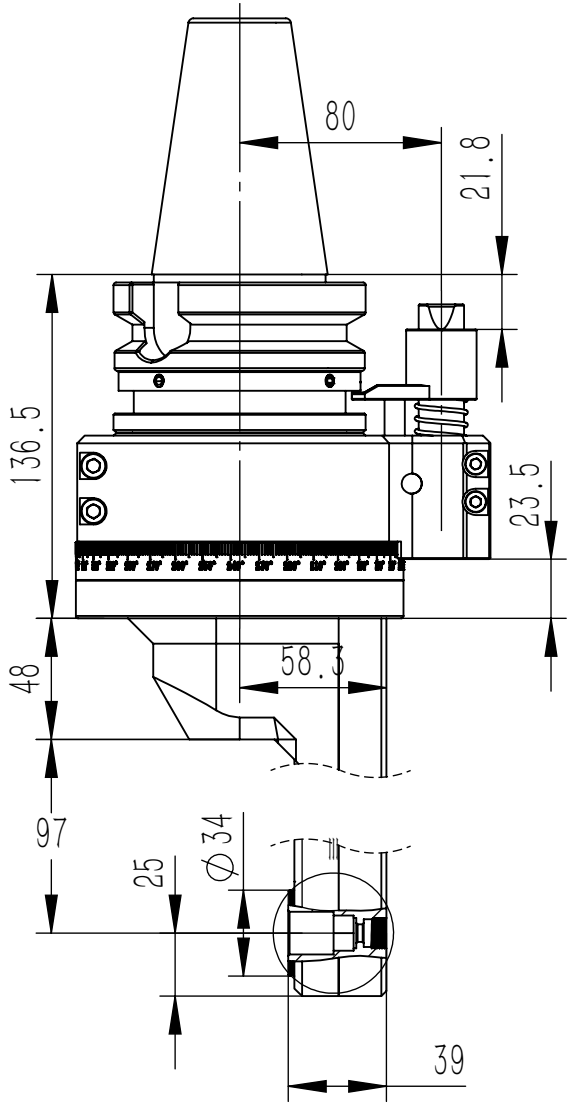

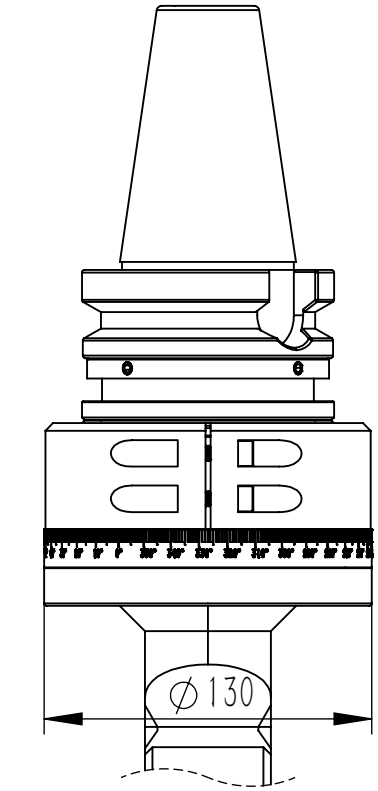

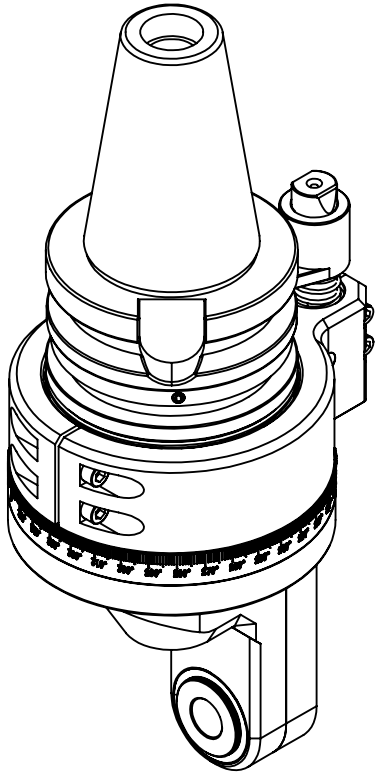

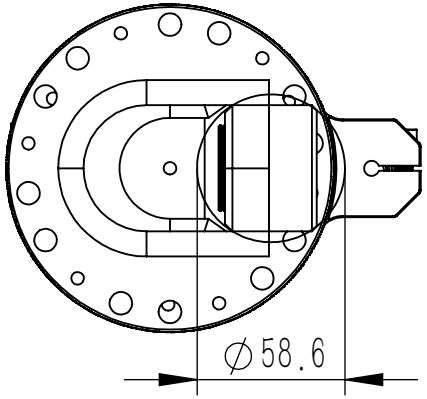

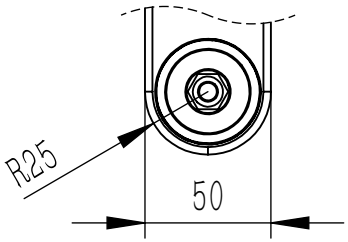

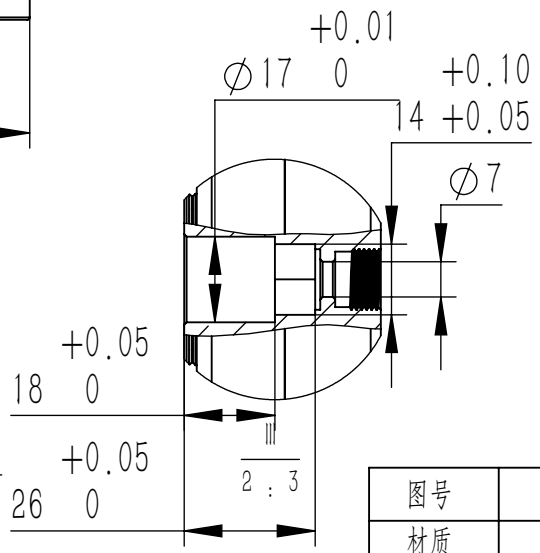

铣头参数表	
规格型号	DK90-BT50-H38-L97
驱动刀柄	BT50
其他刀柄	支持
最高转速	5000RPM
主轴转向	CCW-CW
传动比例	1:1
通过直径	D60
夹持范围	M6-H14六角后拉：锁紧
攻牙范围	/
最大扭矩	45.Nm
铣头重量	11.5 kg
库存情况	/
非标定制	支持
客户	
备注	

图号	DK90-BT50-H38-L97			图样代号	
材质	单位	比例	项目名称		
铸件/合金	mm	1:5	合同编号		

						主管设计	LW	2025/2/11	审核	ZLM	2025/2/11	共1张 第1张	版本:A/0	替代	
标记	处数	分区	更改号	签名	年 月 日	标准化	ZBJ	2025/2/11	批准	LW	2025/2/11				