DK90-HSK100A-AER32M-500

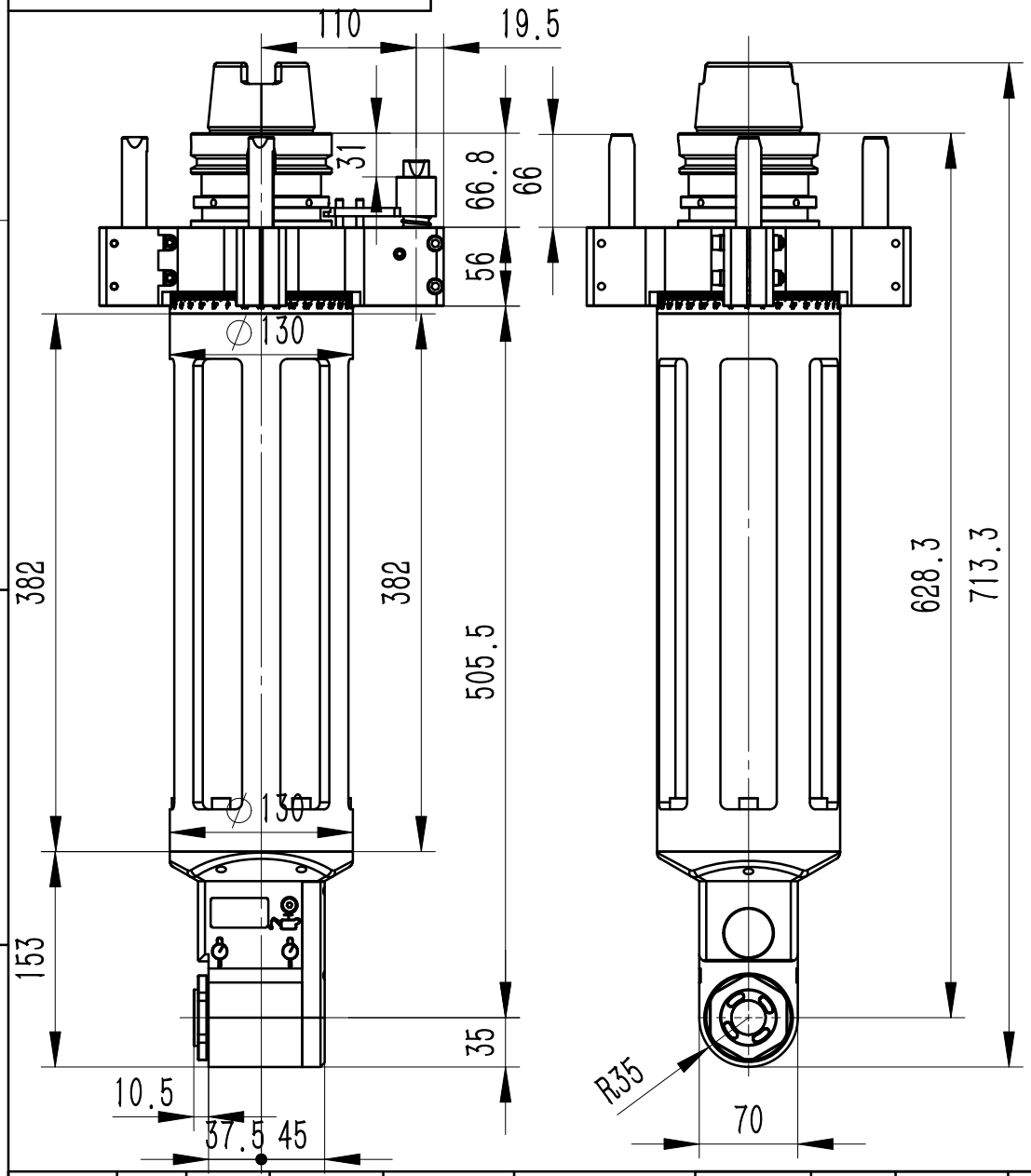

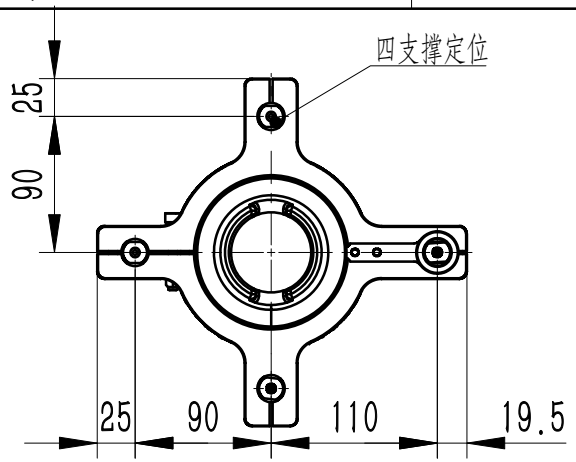

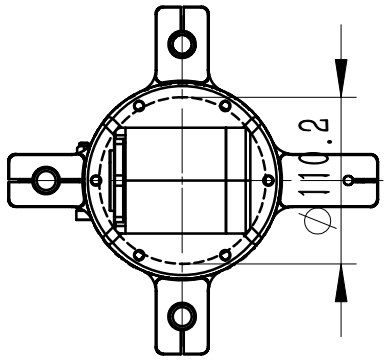

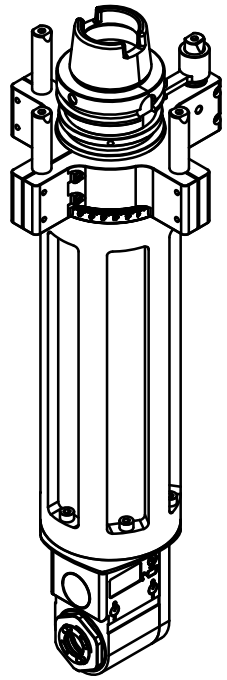

铣头参数表

规格型号	DK90-HSK100A-AER32M-500
驱动刀柄	HSK100A
其他刀柄	支持
最高转速	3000RPM
主轴转向	CW-CW
传动比例	1:1
通过直径	D130
夹持范围	D1-D20
攻牙范围	M6-M16
最大扭矩	65.Nm
铣头重量	25.481 kg
库存情况	常备库存
非标定制	支持
客户	
备注	

						主管设计	LW	2025/2/10	审核	ZLM	2025/2/10	铸件/合金	mm	1:10	合同编号
标记	处数	分区	更改号	签名	年 月 日	标准化	ZBJ	2025/2/10	批准	LW	2025/2/10	共 1 张 第 1 张	版本:A/0	替代	

图号	DK90-HSK100A-AER32M-500			图样代号
材质	单位	比例	项目名称	